AQUARIS **MD PRO MONOBLOC** [18-30 kW]

Bomba de calor inverter monobloc para calefacción, refrigeración y ACS.

Excelentes prestaciones para el bienestar del hogar

Aquaris MD PRO es una bomba de calor aire-agua de **gran potencia** que proporciona una **solución única en calefacción, refrigeración y ACS**, con una instalación 100% hidráulica.

Además, se puede combinar con otras fuentes de energía renovables como solar fotovoltaica y solar térmica.

Rango de funcionamiento

Impulsión de agua caliente a 60 °C con temperaturas exteriores de -10 °C, sin resistencia de apoyo. Además, impulsión de agua fría hasta 0°C a -10 °C en exterior.

Equipos modulares

Instalaciones en cascada de hasta 6 máquinas con el panel de control de serie (180 kW), y de hasta 16 máquinas con integración en sistemas ModBus.

Conectividad Wifi de serie

Control remoto vía App para ajustar los niveles de confort deseados en el hogar, con control de consumos eléctricos.

Dimensiones

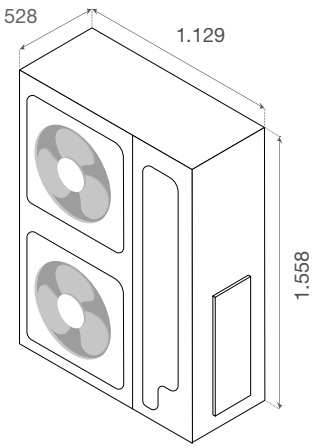

18 / 22 / 26 / 30 kW

Alto x ancho x profundo (mm)	1.558 x 1.129 x 528

Tecnología Full Inverter

- **100% hidráulicas**, lo que evita la manipulación de gas refrigerante.
- Circuitos frigorífico, hidráulico y eléctricos muy fácilmente accesibles desde el frontal de la máquina. Filtro de agua suministrado junto con la máquina.
- Funcionamiento muy silencioso gracias a su **compresor TWIN ROTARY DC INVERTER** de dos cilindros de compresión sobre un mismo eje, encapsulado acústicamente, y los **ventiladores DC INVERTER** que permiten regular su velocidad y adaptarse en cada momento a la demanda de la instalación. Dispone adicionalmente de **dos niveles de funcionamiento silencioso con programación horaria** para adaptarse a las normativas de contaminación acústica.

COMPRESOR TWIN ROTARY

El compresor TWIN ROTARY DC INVERTER necesita un 30% menos de energía que los compresores Scroll tradicionales y realiza un funcionamiento más preciso en un mayor rango de frecuencias con menores niveles sonoros.

Bomba de alta presión disponible

La unidad incorpora de serie una bomba circuladora de alta presión disponible.

Facilidad de uso

Panel de control remoto muy intuitivo, suministrado de serie, con funcionalidad de termostato e indicación de parámetros de funcionamiento (capacidad, caudal de agua, consumo eléctrico...).

Integración con Fotovoltaica

Compatible con redes eléctricas inteligentes y con aprovechamiento de excedentes de solar fotovoltaica.

Amplio rango de funcionamiento con temperaturas de impulsión desde 0 °C hasta 60 °C sin resistencia de apoyo

El intercambiador sobredimensionado permite disponer de agua caliente para el circuito de calefacción de hasta 60 °C sin resistencias de apoyo. Además, alcanza 0 °C de agua fría en impulsión.

Dispone de protección antihielo mediante software y mediante resistencias anticongelación en el intercambiador de placas gas-agua y en el circuito hidráulico, así como en el chásis para evitar la congelación de los condensados. Tratamiento de batería "blue fin".

GAMA MD

AQUARIS **MD PRO MONOBLOC** [18-30 kW]

DATOS TÉCNICOS

AQUARIS MD PRO R32 MONOBLOC			MD PRO 18T	MD PRO 22T	MD PRO 26T	MD PRO 30T
DATOS ELÉCTRICOS						
Alimentación		V-ph-Hz	400-3+N+T-50	400-3+N+T-50	400-3+N+T-50	400-3+N+T-50
Potencia máx. absorbida		KW	10,6	12,5	13,8	14,5
REFRIGERACIÓN						
A35/W18	Potencia frigorífica/absorbida	kW/kW	18,5 / 3,89	23 / 5,00	27 / 6,28	31 / 7,75
	EER	W/W	4,75	4,6	4,3	4,00
SEER A35/W18(1)		kWh/kWh	5,48	5,68	5,73	5,7
Eficiencia energética estacional refrig. A35/W18(1)		ηs,h (%)	216	224	226	225
A35/W7	Potencia frigorífica/absorbida	kW/kW	17 / 5,57	21 / 7,12	26 / 9,63	29,5 / 11,57
	EER	W/W	3,05	2,95	2,7	2,55
SEER A35/W7		kWh/kWh	4,7	4,7	4,65	4,50
Eficiencia energética estacional refrig. A35/W7		ηs,h (%)	185	185	183	177
CALEFACCIÓN						
A7/W35	Potencia térmica/absorbida	kW/kW	18 / 3,83	22 / 5,00	26 / 6,37	30,1 / 7,70
	COP	W/W	4,7	4,4	4,08	3,91
SCOP (clima medio/cálido)		kWh/kWh	4,6 / 5,73	4,53 / 5,93	4,5 / 5,85	4,2 / 5,4
Eficiencia energética estacional calef. (clima medio/cálido(1)		ηs,h (%)	181 / 226	178 / 234	177 / 231	165 / 213
A7/W55	Potencia térmica/absorbida	kW/kW	18 / 6,54	22 / 8,3	26 / 10,61	30 / 13,04
	COP	W/W	2,75	2,65	2,45	2,3
SCOP (clima medio/cálido)		kWh/kWh	3,2 / 4,00	3,23 / 4,1	3,15 / 4,28	3,15 / 4,15
Eficiencia energética estacional calef. (clima medio/cálido)(1)		ηs,h (%)	125 / 157	126 / 161	123 / 168	123 / 163
Eficiencia energética W35/W55		Clase	**A+++/A++**	**A+++/A++**	**A+++/A+**	**A++/A+**
DIMENSIONES Y PESO						
Dimensiones (AltoxAnchoxProfundo)		mm	1.558 x 1.129 x 528			
Peso neto/bruto		Kg	177 / 206			
NIVEL SONORO						
Potencia sonora		dB(A)	71	73	75	77
Presión sonora (1 metro)		dB(A)	57,6	59,8	61,5	63,5
REFRIGERANTE						
Tipo / cantidad refrigerante		Kg	R-32 / 5	R-32 / 5	R-32 / 5	R-32 / 5
CIRCUITO HIDRÁULICO						
Conexiones hidráulicas		"GAS/M	1-1 / 4"	1-1 / 4"	1-1 / 4"	1-1 / 4"
Rango caudal agua		m³/h	0,5 / 5,4	0,5 / 5,4	0,5 / 5,4	0,5 / 5,4
Caudal bomba (Presión disponible)		m³/h (mca)	3,2 (10,0)	4,0 (9,0)	4,0 (9,0)	5,3 (5,2)
Válvula de seguridad		bar	3	3	3	3
Vaso de expansión		L	8	8	8	8

Nota: Datos técnicos según normas EN 14511, EN 14825, EN 50564, EN 12102-1 y Reglamento UE 811/2013

(1) Los valores de SEER W18 y SCOP W35/W55 en Clima Cálido están fuera del alcance de la certificación de Eurovent

CÓDIGO	5500020728	5500020732	5500020736	5500020740

OPCIONALES

CÓDIGO	DESCRIPCIÓN
5500090935	SONDA T1/T5/TW2/TBT-1/T-SOLAR AQUARIS MD 10 M
5500090936	CONECTOR PLACA A SONDA TBT-1 AQUARIS MD
5500090937	CONECTOR PLACA A SONDA T-SOLAR AQUARIS MD
0189000015	CABLE CALEFACTOR AUTOREGULANTE 15W / METRO

Nota. Se suministra 1 sonda de 10 metros y un filtro de agua con la unidad exterior.
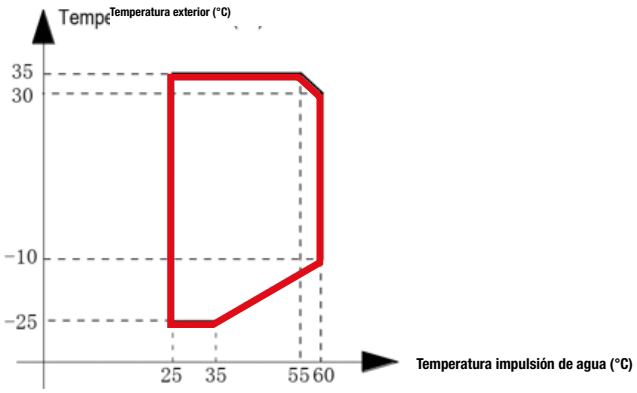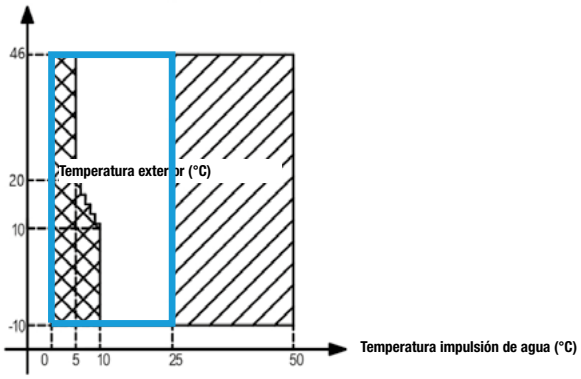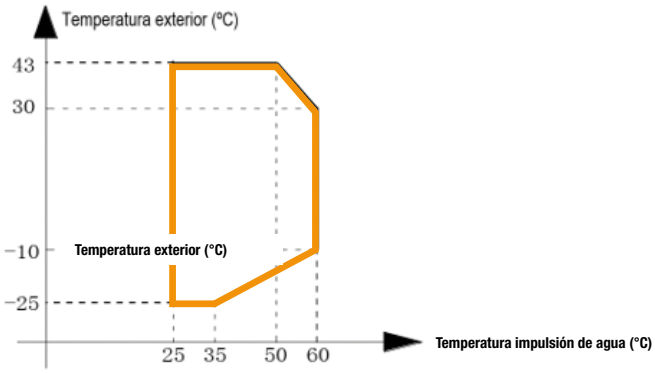
LIMITES DE FUNCIONAMIENTO